ESPECIFICACIONES TÉCNICAS

Montacargas con ruedas neumáticas

CD60S / CD70S-5 Y CD80S / CD90S-5

Capacidad de carga 6000 kg a 9000 kg

Capacidades 6000 / 7000 / 8000 / 9000 kg

Montacargas con ruedas neumáticas impulsados por motor

PRINCIPALES ESPECIFICACIONES

CARACTERÍSTICAS	2	Modelo			CD60S		CD70S-5 Y		CD80S		CD90S-5	
	3	Capacidad de carga	A un determinado centro de carga	kg	6000		7000		8000		9000	
	4	Centro de carga		mm	600		600		600		600	
	5	Tipo de motor	Eléc, Diésel, LPG, Gasolina		Diésel		Diésel		Diésel		Diésel	
	6	Tipo de operador			Operador sentado		Operador sentado		Operador sentado		Operador sentado	
	7	Tipo de rueda	P:Neum, E:Sólido Blando, C:Llanta Sólida		P		P		P		P	
	8	Rueda (x=Impulsada)	Frente/Atrás		x 4 / 2		x 4 / 2		x 4 / 2		x 4 / 2	
DIMENSIONES	9	Máx. altura de la horquilla	Con mástil STD de 2 etapas	mm	3000		3000		3100		3100	
	10	Levante libre		mm	205		205		215		215	
	12	Porta horquillas	Clase ISO		IV		IV		V		V	
	13	Horquillas	Longitud x Ancho x Grosor	mm	1200x180x60		1200x180x60		1200x180x70		1200x180x70	
			Espaciamiento de horquillas (Mín x Máx)	mm	410x2032		410x2032		410x2092		410x2092	
	14	Inclinación del mástil	Adelante/atrás	grados	15 / 10		15 / 10		15 / 10		15 / 10	
	15	Dimensiones totales	Longitud hasta la cara de la horquilla	mm	3568		3647		4014		4040	
	16		Ancho total	mm	2108		2108		2230		2230	
	17		Altura con mástil bajado	mm	2500		2500		2835		2835	
	18		Altura con mástil extendido	mm	4340		4340		4375		4375	
	19		Altura de la protección superior	mm	2455		2455		2648		2648	
	20		Altura del asiento	mm	1333		1333		1526		1526	
	21	Radio de giro	Exterior mínimo	mm	3331		3380		3650		3680	
	22	Momento del centro de carga	mm		632		632		725		725	
	23	Apilado en pasillo a 90 grados (longitud de carga agregada y despeje)		mm	3958		4000		4330		4355	
RENDIMIENTO	24	Velocidad de desplazamiento	Con carga / sin carga	km/h	29,5 / 32,5	30 / 34	29 / 32	29 / 34	30 / 34	30 / 36	28 / 33,5	28 / 35,5
	25	Velocidad de elevación	Con carga / sin carga	mm/s	490 / 530		445 / 470		430 / 470		430 / 470	
	26	Velocidad de descenso	Con carga / sin carga	mm/s	500 / 450	500 / 450	500 / 450	500 / 450	500 / 450	500 / 450	500 / 450	500 / 450
	28	Tracción máx. de la barra de arrastre	Con carga a 1,0 mph (1,6km / h)	kg	5945	5740	5915	5710	5498	5340	5449	5290
	30	Máx. pendiente	Con carga a 1,0 mph (1,6km / h)	%	40,5	42	35,5	36,5	30,5	31,5	28,5	28
PESO	32	Peso total en servicio, Sin carga		kg	9240	9075	9970	9805	11.545	11.595	12.195	12.245
	33	Carga en el eje	Con carga Frente/Atrás	kg	13.585 / 1655	13.510 / 1565	14.980 / 1990	14.885 / 1920	14.920 / 4360	17.320 / 2275	16.920 / 4705 /	18.770 / 2475
	34		Sin carga Frente/Atrás	kg	4300 / 4940	4220 / 4855	4150 / 5820	4050 / 5755	4600 / 6500	5080 / 6515	4680 7315	5000 / 7245
CHASIS	35	Ruedas	Cantidad de ruedas (F/A)		4 / 2		4 / 2		4 / 2		4 / 2	
	36		Tamaño, Frente		8,25x15-14PR		8,25x15-14PR		9,00x20-14PR		9,00x20-14PR	
	37		Tamaño, Atrás		8,25x15-14PR		8,25x15-14PR		9,00x20-14PR		9,00x20-14PR	
	38	Base de la rueda	Distancia	mm	2250		2250		2500		2500	
	39	Ancho de pisada	Frente/Atrás	mm	1584 / 1550		1584 / 1550		1 646 / 1750		1646 / 1750	
	40	Despeje respecto al Terreno	Con carga en el punto más bajo	mm	176		176		258		258	
	41		Con carga en el centro de la base de rueda	mm	205		205		329		329	
	42	Frenos	Servicio		Pie/Hidr		Pie/Hidr		Pie/Hidr		Pie/Hidr	
	43		Estacionamiento		Manual/Mecán.		Manual/Mecán.		Manual/Mecán.		Manual/Mecán.	
POTENCIA E DE TRACCIÓN	45	Baterías	Voltios/Amp.	V/AH	24 / 75		24 / 75		24 / 75		24 / 75	
	49	Motor	Modelo		DB58S	D439E	DB58S	D439E	DB58S	D439E	DB58S	D439E
	50		Potencia nominal (DIN)	HP/rpm	100 / 2200	100 / 2300	100 / 2200	100 / 2300	100 / 2200	100 / 2300	100 / 2200	100 / 2300
				kW/rpm	74 / 2200	74 / 2300	74 / 2200	74 / 2300	74 / 2200	74 / 2300	74 / 2200	74 / 2300
	51		Torque máximo	N-m/rpm	363 / 1400	373 / 1600	363 / 1400	373 / 1600	363 / 1400	373 / 1600	363 / 1400	373 / 1600
	52		Cilindros/Desplazamiento	CC	6 / 5785	4 / 3900	6 / 5785	4 / 3900	6 / 5785	4 / 3900	6 / 5785	4 / 3900
	55	Transmission	Tipo		COMPL. AUT.		COMPL. AUT.		COMPL. AUT.		COMPL. AUT.	
			Cantidad de velocidades (Adelante/atrás)		3 / 3		3 / 3		3 / 3		3 / 3	
	57	Presión hidráulica	Sistema	bar	210		210		219		235	
			Accesorio	bar	140		140		140		140	

NOTA: Los valores asignados en esta hoja de especificaciones han sido redondeados. El rendimiento puede variar de acuerdo a las condiciones de operación.
Los productos y especificaciones están sujetos a mejoras y cambios sin previo aviso

ESQUEMA DIMENSIONAL

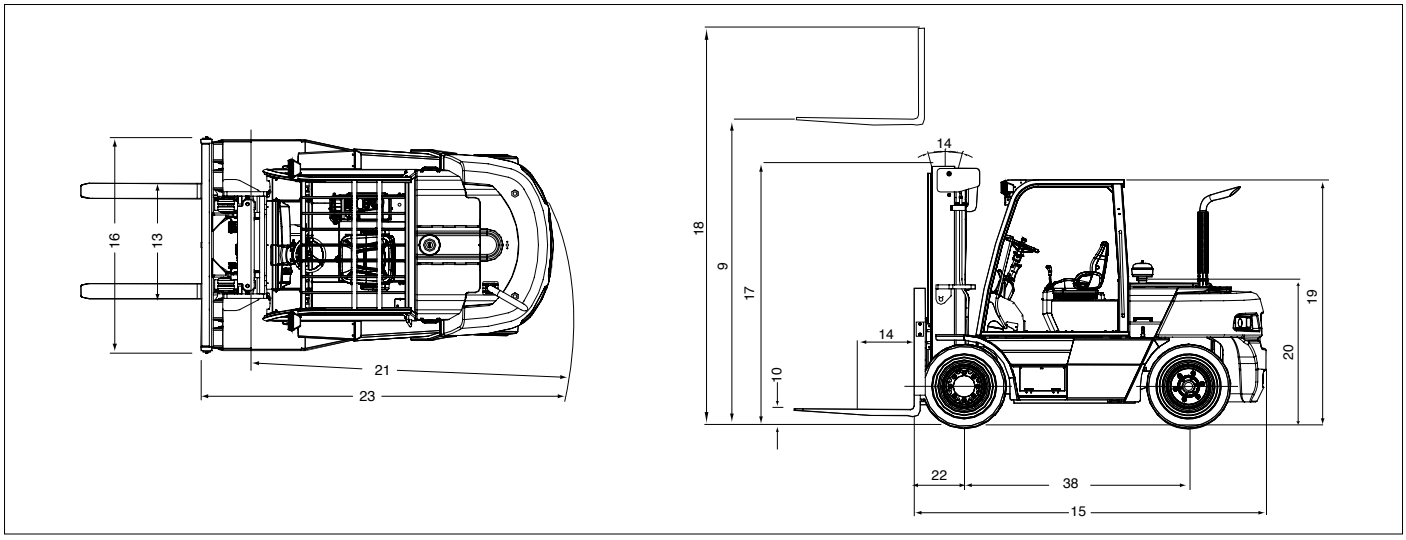

ESPECIFICACIONES DEL MÁSTIL Y CAPACIDADES NOMINALES

CD60S-5

Tipo de mástil	Altura máx. del montacargas	Altura con mástil bajado	Altura máxima con mástil extendido	Levante libre	Capacidades de cargas nominales		
					CD60S-5		
			Con respaldo de carga	Con respaldo de carga	Ángulo de inclinación		Capacidades de carga
					Neumát. doble		Neumát. doble
					Hacia delante	Hacia atrás	LC 600mm
	mm	mm	mm	mm	grados	grados	kg
EST.	3000	2495	4275	205	15	10	6000
	3500	2745	4775	205	15	10	6000
	3700	2845	4975	205	15	10	6000
	4000	2995	5275	205	15	10	6000
	4500	3345	5775	205	15	10	6000
	5000	3595	6275	205	15	10	6000
	5500	3845	6775	205	15	10	5875
	6000	4095	7275	205	15	10	5675
FFT	4550	2540	5570	1580	15	10	5900
	5000	2690	6020	1730	15	10	5725
	5600	2890	6620	1930	15	10	5500
	6050	3040	7070	2080	15	10	5300

CD70S-5

Tipo de mástil	Altura máx. del montacargas	Altura con mástil bajado	Altura máxima con mástil extendido	Levante libre	Capacidades de cargas nominales		
					CD70S-5		
			Con respaldo de carga	Con respaldo de carga	Ángulo de inclinación		Capacidades de carga
					Neumát. doble		Neumát. doble
					Hacia delante	Hacia atrás	LC 600mm
	mm	mm	mm	mm	grados	grados	kg
EST.	3000	2495	4275	205	15	10	7000
	3500	2745	4775	205	15	10	7000
	3700	2845	4975	205	15	10	7000
	4000	2995	5275	205	15	10	7000
	4500	3345	5775	205	15	10	7000
	5000	3595	6275	205	15	10	7000
	5500	3845	6775	205	15	10	7000
	6000	4095	7275	205	15	10	6900
	3000	2495	4275	205	15	10	7000
	3500	2745	4775	205	15	10	7000
	3700	2845	4975	205	15	10	7000
	4000	2995	5275	205	15	10	7000
	4500	3345	5775	205	15	10	7000
	5000	3595	6275	205	15	10	7000
	5500	3845	6775	205	15	10	7000
	6000	4095	7275	205	15	10	6900
FFT	4550	2540	5570	1580	15	10	7000
	5000	2690	6020	1730	15	10	7000
	5600	2890	6620	1930	15	10	6725
	6050	3040	7070	2080	15	10	6500

NOTA : Las especificaciones del mástil y las capacidades nominales están basadas en el chasis estándar con neumáticos duales y sin desplazador lateral.

CD80S-5

Tipo de mástil	Altura máx. del montacargas	Altura con mástil bajado	Altura máxima con mástil extendido	Levante libre	Capacidades de cargas nominales		
					CD80S-5		
			Con respaldo de carga	Con respaldo de carga	Ángulo de inclinación		Capacidades de carga
					Neumát. doble		Neumát. doble
					Hacia delante	Hacia atrás	LC 600mm
	mm	mm	mm	mm	grados	grados	kg
EST.	3100	2835	4375	215	15	10	8000
	3300	2935	4575	215	15	10	8000
	3600	3085	4875	215	15	10	8000
	4100	3435	5375	215	15	10	8000
	4600	3685	5875	215	15	10	8000
	5100	3935	6375	215	15	10	8000
	5600	4185	6875	215	15	10	8000
FFT	4350	2630	5625	1420	15	10	8000
	4800	2780	6075	1570	15	10	8000
	5400	2980	6675	1770	15	10	8000
	5850	3130	7125	1920	15	10	7900

CD90S-5

Tipo de mástil	Altura máx. del montacargas	Altura con mástil bajado	Altura máxima con mástil extendido	Levante libre	Capacidades de cargas nominales		
					CD90S-5		
			Con respaldo de carga	Con respaldo de carga	Ángulo de inclinación		Capacidades de carga
					Neumát. doble		Neumát. doble
					Hacia delante	Hacia atrás	LC 600mm
	mm	mm	mm	mm	grados	grados	kg
EST.	3100	2835	4375	215	15	10	9000
	3300	2935	4575	215	15	10	9000
	3600	3085	4875	215	15	10	9000
	4100	3435	5375	215	15	10	9000
	4600	3685	5875	215	15	10	9000
	5100	3935	6375	215	15	10	9000
	5600	4185	6875	215	15	10	9000
FFT	4350	2630	5625	1420	15	10	9000
	4800	2780	6075	1570	15	10	9000
	5400	2980	6675	1770	15	10	9000
	5850	3130	7125	1920	15	10	8850

NOTA : Las especificaciones del mástil y las capacidades nominales están basadas en el chasis estándar con neumáticos duales y sin desplazador lateral.

www.crown.com
Copyright 2021 Crown Equipment Corporation
Ref : ASF 0038
Printed in Australia.